VIVAX
Made for you

V DESIGN series
ACP-12CH35AEVI
ACP-12CH35AEVI GOLD
ACP-18CH50AEVI

PL
Instrukcja obsługi
Karta gwarancyjna / Warunki gwarancji

И005 16

Klimatyzator typu Split

Instrukcja obsługi dla użytkownika wszystkich modeli serii Verta Plus

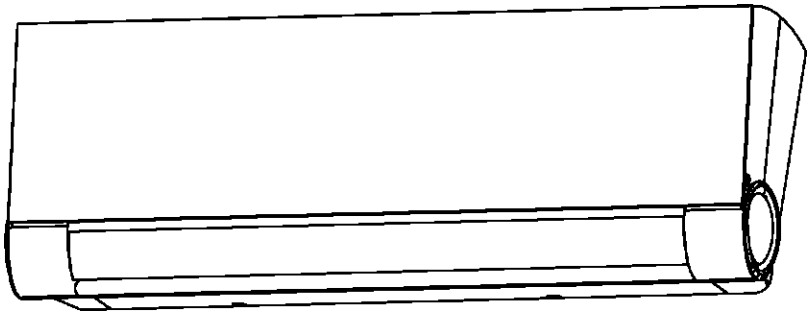

WAŻNE:
Należy uważnie przeczytać niniejszą instrukcję obsługi klimatyzatora. Obowiązkowo należy zatrzymać instrukcję na przyszłość.

0. Uwagi dotyczące bezpieczeństwa
1.Specyfikacja i opis urządzenia
2. Tryb manualny (bez obsługi pilota)
3. Serwis i konserwacja
4. Rozwiązywanie problemów
5. Europejskie standardy utylizacji odpadów niebezpiecznych

Uwagi dotyczące bezpieczeństwa

Przed instalacją należy się zapoznać z uwagami dotyczącymi bezpieczeństwa. Niepoprawna instalacja spowodowana zlekceważeniem instrukcji może spowodować szkody lub obrażenia. Znaczenie potencjalnych szkód bądź obrażeń zawarte jest w OSTRZEŻENIACH lub UWAGACH.

OSTRZEŻENIE: Niniejszy symbol oznacza, iż lekceważenie instrukcji może doprowadzić do śmierci lub poważnych obrażeń.

UWAGA: Niniejszy symbol oznacza, iż lekceważenie instrukcji może doprowadzić do umiarkowanych obrażeń użytkownika lub do uszkodzenia urządzenia lub innych przedmiotów.

Ostrzeżenie

Korzystanie z niniejszego przyrządu jest dozwolone dzieciom po ukończonym ósmym roku życia, osobom o ograniczonej sprawności fizycznej, zmysłowej bądź umysłowej oraz osoby z brakiem doświadczenia i wiedzy w sytuacji gdy są pod nadzorem lub zaleceniem korzystania z urządzenia w sposób bezpieczny lub jeśli są świadome niebezpieczeństw wynikających z obsługi. Dzieci nie powinny się bawić niniejszym urządzeniem. Serwisu i konserwacji nie powinny wykonywać dzieci bez nadzoru osób starszych.

OSTRZEŻENIA DOTYCZĄCE INSTALACJI

– Należy spytać autoryzowanego dystrybutora o instalację niniejszego klimatyzatora. Nieprawidłowa instalacja może doprowadzić do wycieku wody, porażenia prądem elektrycznym lub pożaru.
– Wszelkie naprawy, konserwacje oraz delokalizacje niniejszego urządzenia musi wykonać autoryzowany technik serwisu. Nieprawidłowa naprawa może doprowadzić do poważnych obrażeń lub przestania działania urządzenia.

OSTRZEŻENIA DOTYCZĄCE KORZYSTANIA Z URZĄDZENIA

– W przypadku zajścia nadzwyczajnej sytuacji (na przykład zapachu spalenizny), natychmiast należy wyłączyć urządzenie oraz odłączyć wtyczkę od kontaktu. Należy zadzwonić do sprzedawcy w celu dalszych instrukcji tak aby uniknąć porażenia prądem elektrycznym, pożaru bądź obrażeń.
– Nie wolno stawiać palców, metalowych przewodów lub innych przedmiotów w wejściowy i wyjściowy wlot powietrza.
– Nie wolno używać sprayów łatwopalnych, takich jak spraye do włosów, lakierów lub farb w pobliżu urządzenia. Może to doprowadzić do pożaru i zapłonu.
– Nie wolno używać klimatyzatora w miejscach blisko lub w pobliżu gazów łatwopalnych. Gazy mogą się nagromadzić wokół urządzenia oraz doprowadzić do eksplozji.
– Nie wolno używać klimatyzatora w wilgotnych pomieszczeniach (np. łazienka lub suszarnia). Może to doprowadzić do porażenia prądem elektrycznym lub spowodować zmniejszenie wydajności urządzenia.
– Nie powinno się wychodzić bezpośrednio na zimne powietrze na dłuższy okres czasu.

OSTRZEŻENIA DOTYCZĄCE ZAGROŻEŃ ELEKTRONICZNYCH

– Należy używać jedynie kabel dedykowany do zasilania. Jeśli kabel zasilający zostanie uszkodzony, sprzedawca bądź autoryzowany technik serwisu musi go wymienić na nowy.
– Należy zadbać o to, aby kabel zasilający był czysty. Należy usunąć kurz lub brud który się zebrał na lub też wkoło wtyczki. Brudne wtyczki mogą doprowadzić do pożaru bądź porażenia prądem elektrycznym.
– Nie wolno odrywać kabla zasilającego żeby odłączyć urządzenie z gniazdka. Należy mocno przytrzymać gniazdko i odłączyć urządzenie od niego. Odrywanie kabla może go uszkodzić, co może doprowadzić do pożaru lub porażenia prądem elektrycznym.
– Nie wolno używać przedłużacza, nie wolno przedłużać kabla zasilającego oraz nie wolno spajać inne urządzenia w jednym gniazdku, do którego jest podłączone urządzenie klimatyzacyjne. Słabe połączenie elektryczne, zła izolacja bądź niewystarczające napięcie elektryczne mogą doprowadzić do pożaru.

OSTRZEŻENIA DOTYCZĄCE SERWISU I KONSERWACJI

– Należy wyłączyć urządzenie oraz odłączyć wtyczkę przez czyszczeniem. W przeciwnym razie może dojść do porażenia prądem elektrycznym.
– Nie wolno czyścić klimatyzatora przy użyciu nadmiernej ilości wody.

– Nie wolno czyścić klimatyzatora łatwopalnymi środkami oczyszczającymi. Środki łatwopalne do czyszczenia mogą doprowadzić do pożaru bądź zniekształcenia urządzenia.

UWAGA

– Jeśli klimatyzator używany jest wraz z piecem lub innymi urządzeniami ogrzewającymi, należy należycie przewietrzyć pomieszczenie w celu uniknięcia niedoboru tlenu.
– Należy wyłączyć klimatyzator oraz odłączyć wtyczkę jeśli urządzenie nie będzie używane przez dłuższy okres czasu.
– Należy wyłączyć oraz odłączyć wtyczkę urządzenia w trakcie burzy.
– Należy się upewnić, woda się skrapla bezproblemowo z urządzenia
– Nie chwytaj urządzenia mokrymi rękoma. Może to doprowadzić do porażenia prądem elektrycznym.
– Nie używaj urządzenia klimatyzującego do jakichkolwiek innych celów niż do tych, którym jest dedykowany.
– Nie wspinaj się na urządzenie ani nie stawiaj przedmiotów na zewnętrzne woluminy urządzenia.
– Nie dopuszczaj do pracy urządzenia przez dłuższy okres czasu przyotwartych drzwiach lub oknach, lub jeśli w pomieszczeniu jest wysoka wilgotność powietrza.

1. Specyfikacja i opis urządzenia
Części urządzenia

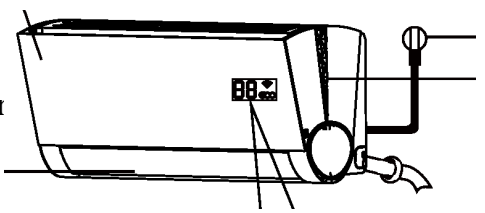

podgląd pulpitu

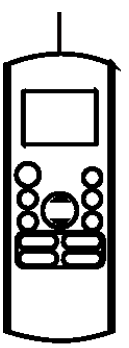

pilot

Podgląd pulpitu
W trakcie trybu (AUTO)HEAT światło jest pomarańczowe. Światło jest ugaszone podczas trybu FAN. NOTKA: Gdy światło w pokoju jest zgaszone, pulpit powoli będzie się zciemniał po 5 sekundach i sygnał dzwiękowy się wyłączy. Wróci do stanu pierwotnego po ponownym zapaleniu światła.

ON na 3 sekundy gdy:
•wyzwalacz ON jest włączony
•tryby FRESH, SWING, TURBO, ili SILENT są włączone.

OF " na 3 sekundy gdy:
•wyzwalacz OFF jest włączony
• tryby FRESH, SWING, TURBO, ili SILENT są włączone.

cF gdy włączona jest opcja anty–ciepłego powietrza

dF w trakcie odmrażania

SC gdy urządzenie się samo oczyszcza

FP gdy włączona jest opcja anty–zamarzanie

gdy włączona jest opcja WiFi (niektóre urządzenia)

eco gdy aktywowana jest funkcja ECO (niektóre urządzenia)

NOTKA: Poradnik korzystania pilota na podczerwień nie jest wliczony do niniejszego pakietu. W trakcie trybu FAN urządzenie wskaże temperature pokojową. W trakcie innych trybów urządzenie pokaże wasze ustawienia temperatury.

Osiągnięcie maksymalnej efektywności

Maksymalna efektywność dla trybu COOL, HEAT i DRY można osiągnąć w następujących ustawieniach temperatury. Gdy urządzenie klimatyzujące jest używane na innych ustawieniach, zostaną aktywowane określone ustawienia w miarę ostrożności co spowoduje zmniejszoną efektywność urządzenia.

Urządzenie typu Split

	typ COOL	typ HEAT	typ DRY
Temperatura pokojowa	17°C – 32°C (63°F – 90°F)	0°C – 30°C (32°F – 86°F)	10°C – 32°C (50°F – 90°F)
Temperatura zewnętrzna	0°C – 50°C (32°F – 122°F)	–15°C – 30°C (5°F – 86°F)	0°C – 50°C (32°F – 122°F)
	–15°C – 50°C (5°F – 122°F) (dla modeli o niskimi temperaturami układu chłodzenia)		

DLA

URZĄDZEŃ Z POMOCNICZYM OGRZEWACZEM ELEKTRONICZNYM
Gdy temperatura zewnętrzna wynosi poniżej 0°C (32°F) zdecydowanie zalecamy aby urządzenie było podłączone do prądu przez cały czas w celu pewności jego nieprzerwanej pracy.

Typ urządzenia ze stałą prędkością.

	tryb COOL	tryb HEAT	tryb DRY
Temperatura pokojowa	17°-32°C (63°-90°F)	O°-30°C (32°-86°F)	10°-32°C (50°-90°F)
Temperatura zewnętrzna	18°-43°C (64°-109°F)	-7°-24°C (19°-75°F)	11°-43°C (52°-109°F)
	-7°-43°C (19°-109°F) (dla modeli o niskich temperaturach układu chłodzenia)		18°-43°C (64°-109°F)
	18°-52°C (64°-126°F) (dla specjalnych tropikalnych modeli)		18°-52°C (64°-126°F) (dla specjalnych tropikalnych modeli)

Dla przyspieszenia pracy waszego urządzenia, należy:
– trzymać drzwi oraz okna zamknięte.
– ograniczyć korzystanie z energii przy użyciu trybów TIMER ON i TIMER OFF.
– nie blokować wejścia i wyjścia powietrza.
– regularnie sprawdzać i czyścić filtry powietrzne.

Dokładne wyjaśnienia wszystkich funkcji należy szukać w podręczniku do zdalnego sterowania. Inne ustawienia – auto–ponowne uruchamianie Jeśli urządzenie się ugasi, automatycznie uruchomi poprzednie ustawienia gdy tylko wznowi pracę źródło zasilania. – Anty–pleśniowy (niektóre urządzenia) Podczas gaszenia urządzenia w trakcie trybu COOL, AUTO(COOL) lub DRY, urządzenie klimatyzujące zacznie pracować przy bardzo niskiej temperaturze w celu wyschnięcia skroplonej wody oraz opóźnienia postępu pleśni. – Poprawne odczytywanie światła Gdy światło w pokoju jest zgaszone, pulpit powoli będzie się zciemniał po 5 sekundach i sygnał dzwiękowy się wyłączy. Wróci do stanu pierwotnego po ponownym zapaleniu światła. NOTKA: Gdy światło w pokoju jest bardzo mocne, pulpit oraz światło typu V pozostają włączone. Gdy światło w pokoju jest ciemne, można wcisnąć przycisk LED na pilocie w celu włączenia/wyłączenia podglądu pulpit.	Kontrola WiFi (niektóre urządzenia) Kontrola WiFi pozwala na kontrolę waszego urządzenia klimatyzującego poprzez mobilny aparat oraz mechanizmy dostępu przez WiFi. Nachylenie wylotu powietrza (niektóre urządzenia) podczas włączania waszego urządzenia, wylot powietrza automatycznie uruchomi poprzednie ustawienia. Wyciek środków chłodzących (niektóre urządzenia) Wewnętrzna część urządzenia automatycznie pokaże „EC” gdy zauważy wyciek środków chłodzących. SmartAir Manager Gdy urządzenie jest w trybie COOL lub AUTO, należy wcisnąć przycisk SWING na pilocie, wiatr będzie wtedy wiał bardzo cicho i przyjemnie, co da uczucie przyrody Dokładne wyjaśnienia wszystkich funkcji waszego urządzenia (jak tryb TURBO oraz funkcja samooczyszczania) należy szukać w podręczniku zdalnego sterowania.

NOTKA DOTYCZĄCA ILUSTRACJI

Ilustracje w niniejszym podręczniku używane są w celu objaśnienia. Rzeczywisty kształt waszego urządzenia może różnić się od tego w instrukcji.

Ustawianie przepustu powietrza

Ustawianie przepustu powietrza w pionowym nachyleniu. Dopóki urządzenie jest włączone, należy korzystać z przycisku SWING / DIRECT w celu ustawienia kierunku (pionowego nachylenia) przepustu powietrza.
1. Należy wcisnąć przycisk SWING / DIRECT jeden raz w celu aktywacji otworu powietrza. Za każdym razem, gdy wciśniecie przycisk, otworzy się pod kątem 6°. Należy trzymać przycisk tak długo aż osiągnie wymagany przez was kierunek. Do ciągłego przesuwania otworu przepustu powietrza w górę / dół, należy wcisnąć i przytrzymać przycisk SWING / DIRECT przez 3 sekundy. W celu zatrzymania funkcji automatycznej, należy ponownie wcisnąć przycisk.

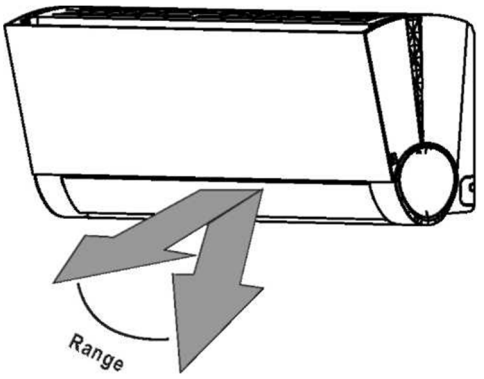

zdj. 2.3

UWAGA: Nie wolno trzymać zbyt długo otworu powietrza w pionowej pozycji. Może to spowodować skraplanie się wody i kapanie po waszych meblach

Ustawianie przepustu powietrza w poziomym nachyleniu.
Poziome nachylenie przepustu powietrza musi być ustawione ręcznie. Należy chwycić korbkę do przesuwu (patrz zdj. 2.3) i ręcznie dopasować urządzenie w wymaganym przez was kierunku. W niektórych urządzeniach poziome nachylenie przepustu powietrza może zostać ustawiony przy pomocy pilota.
NOTKA DOTYCZĄCA OTWORU PRZEPUSTU POWIETRZA
W trakcie korzystania z trybu COOL lub DRY, nie wolno ustawiać przepustu powietrza w przesadnie pionowym nachyleniu na dłuższy okres czasu. Może to doprowadzić do skraplania się wody z otworu, która będzie kapać po podłodze i meblach. (patrz zdj. 2.2) W trakcie korzystania z trybu COOL lub HEAT, ustawianie otworu przepustu powietrza w przesadnie poziomym nachyleniu może zmniejszyć efektywność urządzenia z powodu ograniczonego przepustu powietrza. Nie wolno przestawiać otworu własnoręcznie ponieważ może to doprowadzić do zepsucia otworu. Jeśli tak się stanie, należy wyłączyć i odłączyć od prądu urządzenie na kilka sekund po czym ponownie je włączyć. W ten sposób otwór przepustu powietrza znów zostanie ustawiony.

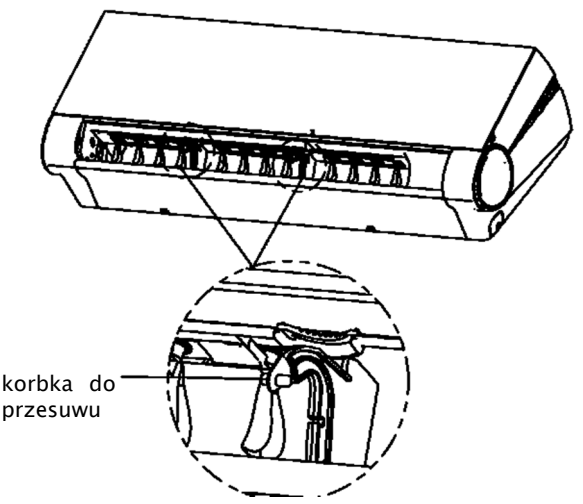

zdj. 2.3

Funkcja SLEEP

Funkcja SLEEP służy do zmniejszenia zużycia energii w trakcie spania (nie trzeba ustawiać takiej samej konfiguracji żeby było wam przyjemnie). Niniejsza funkcja może być włączona jedynie przy użyciu pilota.
Należy wcisnąć przycisk SLEEP kiedy jesteście gotowi do spania, w trakcie trybu COOL, urządzenie zwiększy temperaturę do 1°C (2°F) po godzinie oraz kolejny 1°C (2°F) po następnej godzinie. W trakcie trybu HEAT, urządzenie zmniejszy temperature o 1°C (2°F) po godzinie oraz kolejny 1°C (2°F) po następnej godzinie.
Temperatura zostanie utrzymana przez kolejne 7 godzin od momentu wyłączenia urządzenia.
NOTKA: funkcja SLEEP jest niedostępna w trakcie korzystania z trybów FAN lub DRY.

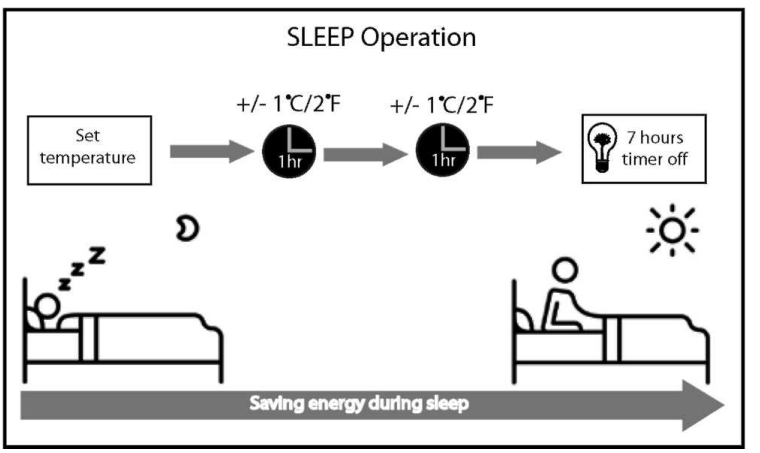

zdj. 3.1

2. Tryb manualny (bez obsługi pilota)

Jak posługiwać się waszym urządzeniem bez pilota
W przypadku, gdy pilot jest poza zasięgiem, urządzeniem można zarządzać manualnie z przyciskiem MANUAL CONTROL, który znajduje się w wewnętrznej części urządzenia. Należy zapamiętać, że manualne zarządzanie nie wystarcza na długo, oraz że zdecydowanie zaleca się posługiwanie urządzeniem przy użyciu pilota.

!UWAGA
Przycisk do trybu manualnego
Przycisk do trybu manualnego jest przeznaczony jedynie w celu testowania oraz nagłych przypadków. Prosimy, aby korzystać z niniejszej funkcji jedynie, kiedy pilot nie jest dostępny oraz gdy absolutnie nie ma innego rozwiązania. Celem powrotu do pierwotnego trybu pracy, korzystaj z pilota do aktywacji urządzenia.

PRZED TRYBEM MANUALNYM
Urządzenie musi być wyłączone przed pracą w trybie manualnym.
W celu manualnym zarządzaniem waszym urządzeniem:
Wciśnij przycisk z dwóch stron wewnętrznej części urządzenia celem opuszczenia panelu frontowego, następnie podnieś go korzystając z automatycznego uchwytu teleskopowego do usztywnienia.
Znajdź przycisk MANUAL CONTROL po prawej stronie urządzenia. Wciśnij wbudowany przycisk palcem bądź ołówkiem. Wciśnij przycisk MANUAL CONTROL w celu aktywacji trybu FORCED AUTO. Wciśnij przycisk MANUAL CONTROL ponownie w celu aktywacji trybu FORCED COOLING. Wciśnij przycisk MANUAL CONTROL po raz trzeci aby wyłączyć urządzenie. Przytrzymaj panel ręką i przyciśnij na środku automatycznego uchwytu teleskopowego w celu zamknięcia panelu frontowego.

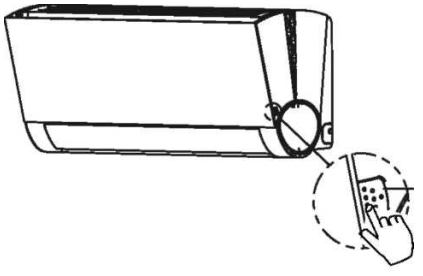

Przyciśnij tutaj
spuszczanie panelu frontowego

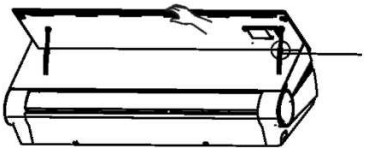

Automatyczny uchwyt teleskopowy (przyciśnij na środku aby go opuścić)

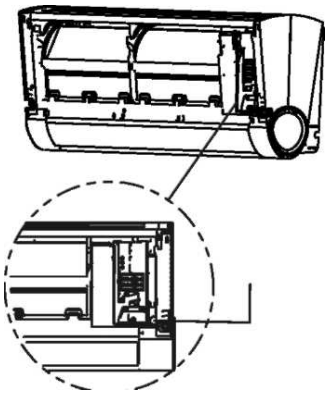

Przycisk do trybu manualnego

3. Serwis i konserwacja

Oczyszczanie wewnętrznej części urządzenia.
PRZEZ OCZYSZCZANIEM LUB KONSEWACJĄ ZAWSZE WYŁĄCZ KLIMATYZATOR I ODŁĄCZ GO OD ŹRÓDŁA ZASILANIA.

! Uwaga
Używaj jedynie miękkiej i suchej tkaniny do wycierania urządzenia. Jeśli urządzenie jest wyjątkowo brudne, można czyścić ścierką z ciepłą wodą do czyszczenia.
Nie wolno używać chemikaliów lub ścierek nasączonych chemikaliami do czyszczenia urządzeń.
Nie wolno używać benzyny, wybielacza kolorów, proszku do prania lub też innych rozpuszczalników do czyszczenia urządzeń. Mogą one uszkodzić lub zniekształcić plastikowe tworzywo. Nie wolno używać wody cieplejszej od 40°C (104°F) do czyszczenia panelu frontowego. Może to skutkować deformacją lub utratą koloru na plastiku od panelu.

Oczyszczanie filtru
Zatkany klimatyzator może zmniejszyć efektywność chłodzenia oraz zaszkodzić zdrowiu. Należy oczyszczać filtr raz na dwa tygodnie.
Wciśnij przycisk z dwóch stron wewnętrznej części urządzenia do spuszczania panelu, następnie podnieś przedni panel korzystając z uchwytu tak aby podeprzeć panel. Chwyć pokrywkę na końcu filtrów, powoli ją podnieś a następnie pociągnij do siebie. Następnie pociągnij w dół tak, aby wyciągnąć filtr. Jeśli twój filtr ma mały filtr odświeżający, rozdziel go od większego filtru. Wyczyść ręcznie filtr odświeżający przy pomocy pompy próżniowej. Duży filtr wyczyść ciepłą pienistą wodą. Należy korzystać jedynie z łagodnych środków czyszczących. Przepłucz filtr w świeżej wodzie, a następnie otrząśnij z wody. Urządzenie należy suszyć w chłodnym i suchym miejscu a także unikać wystawiania go bezpośrednio na światło słoneczne. Kiedy jest sucho, ponownie połącz mały filtr z dużym a następnie wstaw go z powrotem do urządzenia. Zamknij panel frontowy wewnętrznej części urządzenia.
NOTKA: po czyszczeniu, ponowne włączenie urządzenia spowoduje powrót panelu frontowego do pierwotnej pozycji.

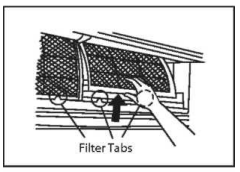

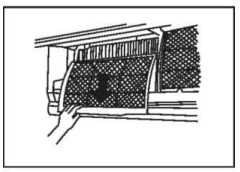
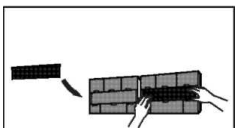

Rozdziel filtr odświeżający od dużego filtra (niektóre urządzenia)

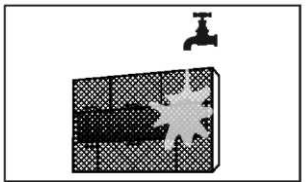
Zdj. 5.1

! UWAGA

Nie wolno dotykać filtra do oczyszczania powietrza przez co najmniej 10 minut po wyłączeniu urządzenia.

! UWAGA

– Przed wymianą lub czyszczeniem filtra, wyłącz urządzenie i odłącz od źródła energii.
– podczas odłączania filtra, nie dotykaj metalowych części wewnątrz urządzenia. Ostre metalowe krawędzie mogą doprowadzić do pocięć.
– Nie używaj wody do czyszczenia wnętrza urządzenia. Może to zniszczyć izolację oraz spowodować porażenie prądem elektrycznym.
– Nie wystawiaj filtra bezpośrednio na światło słoneczne. Może to doprowadzić do zwężenia filtra.

Jeśli nie zamierzasz korzystać z klimatyzatora przez dłuższy okres czasu, wykonaj następujące kroki:

Przypomnienia dotyczące filtrów (opcjonalnie)

Przypomnienie czyszczenia filtra
Po 240 godzinach eksploatacji, wewnętrzny wyświetlacz urządzenia pokaże symbol „CL”.
To wskazówka, aby oczyścić filtr. Po 15 sekundach wyświetlacz wróci na pierwotny podgląd.
W celu ponownego ustawienia przypomnienia, wciśnij przycisk LED 4 razy na pilocie, lub wciśnij przycisk MANUAL CONTROL 3 razy. Jeśli nie ustawisz ponownie przypomnienia, lampka „CL” zaświeci się ponownie w momencie włączenia się urządzenia.
Przypomnienie wymiany filtra
Po 2880 godzinach eksploatacji wewnętrzny wyświetlacz urządzenia pokaże symbol „nF”. To wskazówka aby wymienić filtr. Po 15 sekundach, wyświetlacz wróci na pierwotny podgląd.
W celu ponownego ustawienia przypomnienia, wciśnij przycisk LED 4 razy na pilocie, lub wciśnij przycisk MANUAL CONTROL 3 razy. Jeśli nie ustawisz ponownie przypomnienia, lampka „nF” zaświeci się ponownie w momencie włączenia się urządzenia.

! UWAGA
– Każdy serwis i konserwacja wewnętrznej części klimatyzatora powinien być dokonany przez autoryzowanego technika.
– Każda naprawa musi być dokonana przez autoryzowanego technika.

Konserwacja – długi okres nie korzystania z urządzenia

Jeśli planujesz nie korzystać z klimatyzatora przez dłuższy okres czasu, wykonaj następujące kroki:

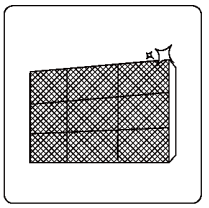
Oczyść wszystkie filtry

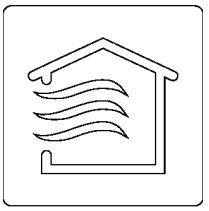
Włącz funkcję FAN dopóki urządzenie nie wysuszy się całkowicie

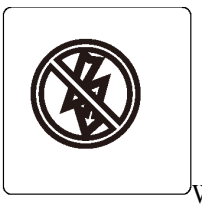
Wyłącz urządzenie i odłącz je od prądu

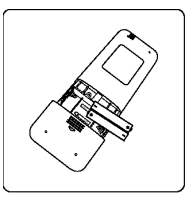
Wyjmij baterie z pilota

Konserwacja – kontrola uprzednia
Po długim okresie nie korzystania z urządzenia lub przed jego częstą eksploatacją, wykonaj następujące kroki:

Sprawdź czy kable nie są uszkodzone

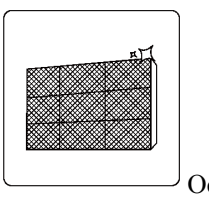
Oczyść wszystkie filtry

Sprawdź czy gdzieś są wycieki

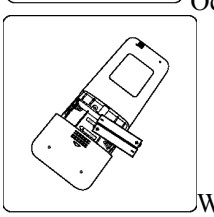
Wymień baterie

Postaraj się aby ani otwór wejściowy ani wyjściowy nie był zablokowany

4. Rozwiązywanie problemów

! Środki ostrożności
Gdyby wydarzyła się jakakolwiek z wymienionych poniżej sytuacji, należy natychmiast wyłączyć swój klimatyzator!
– Kabel do ładowania jest uszkodzony lub przesadnie ciepły
– Czujesz zapach podpalenia
– Urządzenie wydaje głośne lub nieprawidłowe dźwięki
– Źródło prądu przerywa pracę lub bezpiecznik często szwankuje
– woda lub inny przedmiot dostaną się do urządzenia
NIE WOLNO SAMODZIELNIE PRZYSTĘPOWAĆ DO NAPRAWY YMIENIONYCH WYŻEJ SYTUACJI! NALEŻY NATYCHMIAST SKONTAKTOWAĆ SIĘ Z AUTORYZOWANYM SERWISANTEM!

Częste problemy
Poniższe problemy błędami i w większości przypadków nie wymagają naprawy.

Problem	Możliwy powód
Klimatyzator nie działa podczas wciskania przycisku ON/OFF	Klimatyzator zawiera 3-minutową ochronę, która przeciwdziała przepracowaniu urządzenia. Klimatyzator nie wznowi pracy wcześniej niż 3 minuty po wyłączeniu urządzenia.
Klimatyzator zmienia tryb z COOL/HEAT na FAN	Klimatyzator może zmienić swoje ustawienia w celu zapobiegnięcia mrozu na urządzeniu. Gdy temperatura rośnie, klimatyzator zacznie pracować na wcześniej wybranym trybie.
	Ustawiona temperatura zostanie osiągnięta gdy klimatyzator ugasi kompresor. Urządzenie zacznie znowu pracować gdy temperatury ulegną zmianie.
Urządzenie wewnętrzne emituje białe zamglenie	W wilgotnych pomieszczeniach, duża różnica temperatury pokojowej i powietrza wydalanego z klimatyzatora może spowodować białe zamglenie
Zewnętrzna i wewnętrzna część urządzenia emitują białe zamglenie.	Gdy urządzenie ponownie zacznie pracować w trybie HEAT po odmrożeniu, białe zamglenie powstać z powodu wilgoci powstałej w procesie odmrażania.

Problem	Możliwy powód
Wewnętrzna część urządzenia stwarza hałas	Hałas może pojawiać się gdy otwór powietrza zmienia swoje położenie
	Hałas może powstać podczas włączenia się trybu HEAT z powodu rozszerzenia się plastycznych części urządzenia.
Wewnętrzna i zewnętrzna część urządzenia stwarza hałas	Ciche syczenie w trakcie pracy: To normalne, a spowodowane jest gazem chłodniczym który przechodzi przez wewnętrzną i zewnętrzną część urządzenia.
	Ciche syczenie podczas włączania systemu, przerwania pracy lub odmrażania: To normalny dźwięk a spowodowany jest przerwanie pracy lub zmiana kierunku gazu chłodniczego.
	Skrzypienie: Zwykłe rozszerzanie i gromadzenie plastycznych i metalowych części spowodowanych zmianami temperatury w trakcie pracy.
Zewnętrzna część urządzenia stwarza hałas	Urządzenie wytwarza różne dźwięki w zależności od trybu pracy.
Wewnętrzna i zewnętrzna część wytwarza kurz	Urządzenie może gromadzić kurz podczas długiego okresu nie korzystania a zostanie on wyemitowany po włączeniu. Można to opóźnić poprzez przykrycie urządzenia w trakcie długiego okresu nie korzystania.
Urządzenie wydaje brzydki zapach	Urządzenie może wchłonąć pobliskie zapachy (np. mebli, gotowania, papierosów itp.), które będzie wydawać w trakcie praca.
	Filtry urządzenia zostały zakurzone i należy je wyczyścić
Wewnętrzny wentylator nie działą	W trakcie pracy, prędkość trybu FAN jest kontrolowana w celu optymalnej efektywności
Praca jest niepoprawna bądź urządzenie w ogóle nie odpowiada	Zakłócenia z wieży telefonii komórkowych i regulatorów może doprowadzić do awarii podczas pracy. W tym przypadku postaraj się: – wyłączyć prąd po czym włączyć go ponownie – wcisnąć przycisk ON/OFF na pilocie celem ponownego rozpoczęcia pracy.

NOTKA: Jeśli problem dalej istnieje, skontaktuj się z lokalnym technikiem bądź najbliższym ośrodkiem serwisowym. Dokładnie przedstaw problem z urządzeniem oraz jego numer seryjny.

Rozwiązywanie problemów
Gdy pojawi się problem, przed skontaktowaniem się z serwisantem, prosimy sprawdzić następujące możliwości:

Problem	Możliwy powód	Rozwiązanie
łaba efektywność chłodzenia	Ustawienia temperatury są wyższe od aktualnej temperatury pokojowej.	Zmniejsz ustawienia temperatury
	Otwór ciepła w wewnętrznej lub zewnętrznej części urządzenia jest brudny	Wyczyść dany otwór oraz otwór ciepła
	Filtr jest brudny	Odłącz filtr i wyczyść go według instrukcji
	Wlot i wylot powietrza w urządzeniu jest zablokowany	Wyłącz urządzenie, usuń kurz i włącz ponownie
	Okna i drzwi są otwarte	Dopóki urządzenie jest włączone, postaraj się aby wszystkie okna i drzwi były zamknięte.
	Słońce daje zbyt intensywne promieniowanie	Zamknij okna i zasłoń firany w trakcie mocnego promieniowania słońca.
	Zbyt dużo źródeł ciepła w pokoju (ludzie, komputery, elektronika itp.)	Zmniejsz ilość źródeł ciepła
	Niski poziom środka chłodniczego	Sprawdź wycieki i jeśli zajdzie potrzeba, ponownie zamknij schładzacz
	funkcja SILENCE jest włączona	Funkcja SILENCE może zmniejszyć efektywność pracy z powodu słabszej intensywności. Wyłącz funkcję SILENCE

Problem	Możliwy powód	Rozwiązanie
Urządzenie nie działa	Zanik prądu	Poczekaj do wznowienia prądu
	Prąd jest odłączony	Włącz prąd
	Bezpiecznik się przepalił	Wymień bezpiecznik
	Baterie w pilocie są zużyte	Wymień baterie
	3 – minutowa ochrona urządzenia została aktywowana	Czekaj 3 minuty do ponownego włączenia
	Licznik jest włączony	Wyłącz licznik
Urządzenie często się wyłącza i włącza	Za mało lub za dużo cieczy chłodzącej w urzdzeniu	Sprawdź wycieki i uzupełnij środki chłodzące
	Gaz lub wilgoć dostały się do urządzenia	Opróżnij i uzupełnij system środkiem chłodzącym
	Kompresor się zepsuł	Wymień kompresor
	Napięcie elektryczne jest zbyt wysokie lub zbyt niskie	Włącz wyłącznik kontroli napięcia elektrycznego
Słaba efektywność grzania	Temperatura zewnętrzna jest niższa od 7°C (44.5°F)	Korzystaj z pomocnych środków do grzania
	Zimne powietrze dostaje się przez drzwi i okna	Zamknij wszystkie okna i drzwi

	Niski poziom środku chłodzącego przez przecieki	Poszukaj przecieków, ponownie przymocuj pokrywkę na schładzaczu
Lampka sygnalizacyjna się świeci	Urządzenie może przestać pracować i wznowić bezpiecznie Jesli wtedy lampka nie zgaśnie, poczekaj ok. 10 minut. Może problem się sam rozwiąże. jeśli nie, odłącz go od prądu, następnie włącz ponownie. Włącz urzadzenie. Jeśli problem nadal istnieje, odłącz go odprądu i skontaktuj się z najbliższym ośrodkiem serwisowym.	
Wyświetla się jeden z następujących błędów: • E0, EI, E2... • PI, P2, P3... • F1, F2, F3...		

NOTKA: Jeśli po sprawdzeniu i zastosowaniu wymienionych porad problem nadal istnieje, natychmiast wyłącz urządzenie i zadzwoń do autoryzowanego ośrodka serwisowego.

5. Europejskie standardy utylizacji odpadów niebezpiecznych

Niniejsze urządzenie zawiera środek chłodzący oraz inne materiały które mogą być niebezpieczne. W celu jego utylizacji, prawo zobowiązuje do sprecyzowanego postępowania. Nie wolno klasyfikować niniejszego produktu do odpadów domowych czy też odpadów komunalnych.

Celem utylizacji niniejszego urządzenia, dostępne są następujące opcje:
– Zutylizuj urządzenie jako określony elektroniczny odpad komunalny.
– Podczas kupna nowego urządzenia, sprzedawca przyjmie bezpłatnie stare urządzenie.
– Dystrybutor przyjmie bezpłatnie stare urządzenie.
– Sprzedaj urządzenie autoryzowanym dilerom metalowych odpadów.

Uwaga specjalna

Utylizacja niniejszego urządzenia w lesie lub innym środowisku przyrodniczym naraża zdrowie i szkodzi otoczeniu. Niebezpieczne substancje mogą spłynąć do wód podziemnych i wejść w łańcuch pokarmowy.

Design oraz informacje techniczne mogą ulec zmianie bez wcześniejszego powiadomienia w celu polepszenia produktu. Więcej informacji w biurze sprzedaży lub u dystrybutora.

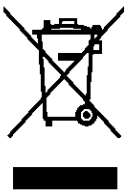

SPIS TREŚCI

Obsługa pilota bezprzewodowego..... 2
Specyfikacja pilota bezprzewodowego. 3
Funkcje przycisków pilota..... 5
Wskaźniki na wyświetlaczu. 8
Jak używać przycisków..... 9
Tryb AUTO. 9
Tryb Chłodzenia/Grzania/Wentylator..... 9
Tryb Osuszania. 10
Zmiana kierunku nawiewu. 10
Funkcja Timer. 11
Funkcja SLEEP/FRESH. 14
Funkcja LED/FOLLOW ME. 15
Funkcja TURBO/SELF CLEAN. 15

Obsługa pilota bezprzewodowego

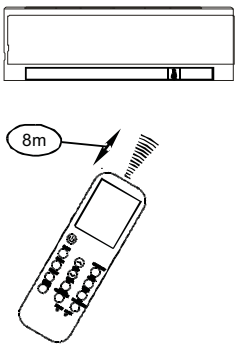

Umiejscowienie pilota bezprzewodowego:

- Używaj pilota o odległości do 8m od urządzenia, kierując go bezpośrednio na odbiornik. Odbiór sygnały zostanie potwierdzony sygnałem dźwiękowym.

- Trzymaj pilot bezprzewodowy w miejscu, z którego sygnał będzie mógł zostać odebrany przez odbiornik. Gdy funkcje TIMER, pilot automatycznie wyśle sygnał do jednostki wewnętrznej z ustawioną wartością czasu.

⚠ UWAGA:

- Urządzenie nie będzie działać, jeśli zasłony, drzwi lub inne przedmioty blokują transmisję sygnały z pilota do urządzenia.
- Nie dopuść do dostania się jakiejś cieczy do środka pilota i nie wystawiaj pilota w miejscu padania promieni słonecznych.
- Jeśli odbiornik sygnały urządzenia jest narażony na padanie promieni słonecznych, urządzenie może działać niepoprawnie. Użyj zasłony, aby uchronić urządzenie przed promieniami słonecznymi.
- Jeśli inne urządzenia elektryczne reagują na pilot, umieść je w innym miejscu lub skontaktuj się ze sprzedawcą.

Wymiana baterii

Pilot bezprzewodowy korzysta z dwóch beterii (R03/LR03X2), umiejscowionych w tylnej części i chronionych przez pokrywę.

(1) Naciśnij i przesuń pokrywę baterii, aby ją ściągnąć.
(2) Wyjmij stare baterie i włóż nowe. Upewnij się, że zostały włożone w odpowiednich kierunkach.
(3) Zasuń pokrywę baterii z powrotem.

Po wyciągnięciu baterii, ustawienia pilota zostają wykasowane. Po włożeniu baterii pilot musi zostać przeprogramowany.

⚠ UWAGA

- Nie wkładaj razem starych i nowych beterii lub innego typu.
- Nie zostawiaj baterii w pilocie, jeśli klimatyzator nie będzie używany przez 2 lub 3 miesiące.
- Nie wyrzucaj baterii do niesortowanych składowisk odpadów. Składowanie tego typu odpadów wymaga specjalnego traktowania.

Specyfikacja pilota bezprzewodowego

Model	ACP-09CH25AECI , ACP-12CH35AECI ACP-18CH50AECI , ACP-24CH70AECI
Napięcie znamieniowe	3.0 V (bateria R03/LR03 x 2)
Zasięg odbioru sygnału.	8m (przy napięciu 3.0 wynosi 11m)
Zakres temp. pracy	-5℃~60℃

Pozostałe właściwości:

1. Tryby pracy: Chłodzenie, Grzanie (niektóre modele), Osuszanie, Wentylator i Auto.
2. Ustawienie TIMERA do 24 godzin.
3. Zakres temperatury pracy: 17℃(62°F) ~ 30℃(86°F).
4. Pełna funkcjonalność wyświetlacz (wyświetlacz ciekło-krystaliczny).

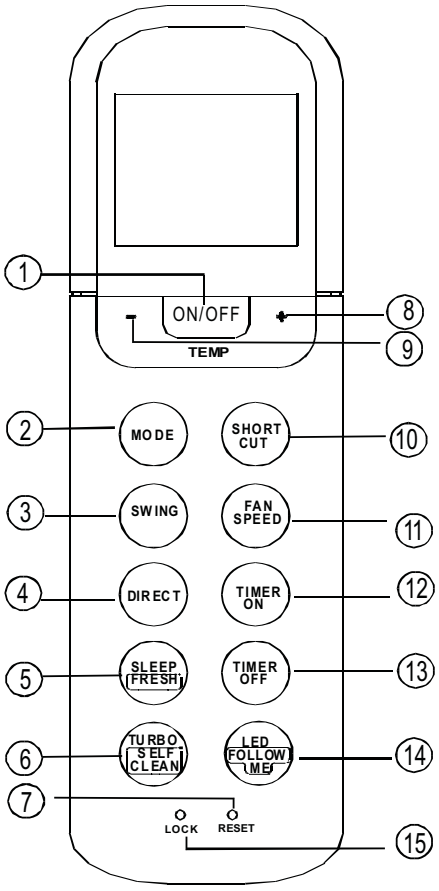

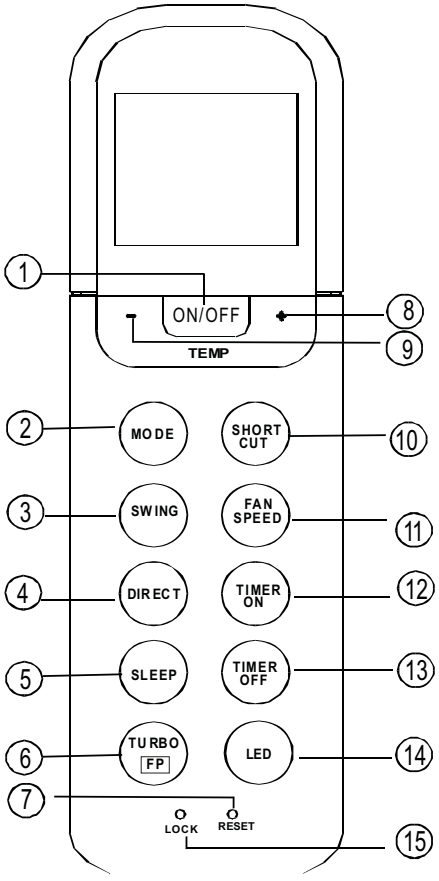

❽ Przycisk GÓRA

Naciśnij ten przycisk, aby podnieść ustawioną temperaturę lub podnieść wartość Timera.

❾ Przycisk DÓŁ

Naciśnij ten przycisk, aby zmniejszyć ustawioną temperaturę lub zmniejszyć wartość Timera.

❿ Przycisk SHORTCUT

- Używany w celu przywrócenia bieżących ustawień lub wznowienia poprzednich.
- Przy pierwszym podłączeniu do zasilania po naciśnięciu przycisku SHORTCUT, jednostka będzie pracować w trybie AUTO, na 24℃ i automatycznej prędkości wentylatora.
- Naciśnij przycisk gdy pilot bezprzewodowy jest włączony, a system automatycznie przywróci poprzednie ustawienia włącznie z trybem pracy, ustawioną temperaturą, prędkość wentylatora i funckję SLEEP (jeśli aktywowana) oraz prześle sygnał do jednostki.
- Po naciśnięciu przycisku gdy pilot jest wyłączony system przywróci poprzednie ustawienia jednak nie wyśle sygnału do jednostki.
- Jeśli przytrzymasz na dłużej niż 2 sekundy automatycznie przywróci aktualne ustawienia pracy włączając tryb pracy, ustawioną temperaturę, prędkość wentylatora i funkcję Sleep.

⓫ Przycisk FUN SPEED

Zmiana prędkości wentylatora w 4 krokach:

AUTO → NISKA → ŚREDNIA → WYSOKA

⓬ Przycisk TIMER ON

Naciśnij ten przycisk, aby ustawić funkcję automatycznego włączenia urządzenia. Każde naciśnięcie przycisku zwiększy wartość czasu o 30 min. Gdy wartość będzie większa niż 10:00, każde naciśnięcie zwiększy wartość czasu o 60 min. Aby anulować funkcję ustaw wartość czasu na 0:00.

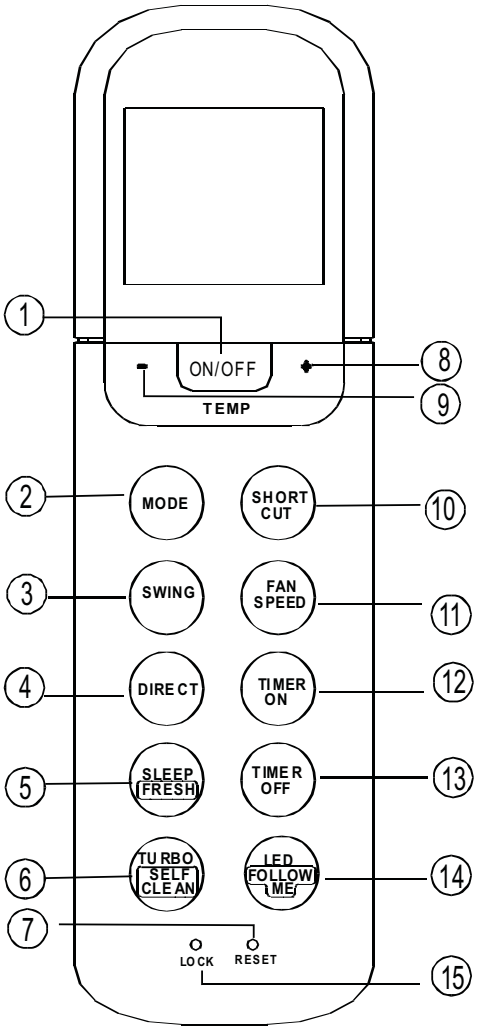

⓭ Przycisk TIMER ON

Naciśnij ten przycisk, aby ustawić funkcję automatycznego włączenia urządzenia. Każde naciśnięcie przycisku zwiększy wartość czasu o 30 min. Gdy wartość będzie większa niż 10:00, każde naciśnięcie zwiększy wartość czasu o 60 min. Aby anulować funkcję ustaw wartość czasu na 0:00.

⓮ Przycisk LED

Włączenie / Wyłączenie wyświetlacza.

⓯ Przycisk LOCK

Po naciśnięciu przycisku LOCK, wszystkie aktualne funkcje zostaną zablokowane, a pilot nie przyjmie żadnych operacji z wyjątkiem LOCK. Aby anulować funkcję LOCK naciśnij przycisk ponownie.

UWAGA:

- Wygląd przycisków może się delikatnie różnić od rzeczyczytego wyglądu. Jest to zależne od aktulanego modelu, który posiadasz.
- Wszystkie funkcje opisane powyżej są realizowane przez jednostki wewnętrzne jeśli jednostka wewnętrzna nie posiada funkcji, żadna reakcja nie zostanie wykonana po naciśnięciu odpowiedniego przycisku na pilocie.

Wskaźniki na wyświetlaczu

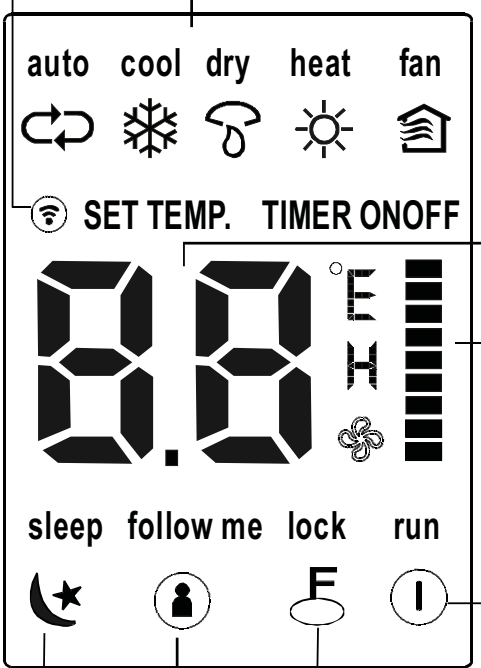

Wskaźnik transmisji
Wskaźnik transmisji świeci, gdy pilot wysyła sygnał do jednostki.

Wskaźnik trybu
Wyświetla aktualnie wybrany tryb pracy auto ,chłodzenie, osuszanie, grzanie (niedostępne w modelach tylko chłodzących), wentylator i z powrotem auto .

Wskaźnik temperatury/timera
Wyświetla ustawioną temperaturę (17℃~30℃). Kiedy wybrany jest tryb wentylatora temperatura nie jest wyświetlana. Jeśli ustawiona jest funkcja TIMERA wyświetla ustawioną wartość czasu.

Wskaźnik prędkości wentylatora
Wyświetla wybraną prędkość wentylatora: Auto - Niska - Średnia - Wysoka. Nie pokazuje nic jeśli prędkość jest ustawiona na Auto. W trybach AUTO lub Osuszania nic nie jest wyświetlane.

Wskaźnik ON/OFF
Wskaźnik świeci, gdy jednostka jest włączona.

Wskaźnik LOCK
Wskaźnik świeci, gdy włączona jest blokada.

Wskaźnik funkcji FOLLOW ME (niektóre modele)
Wskaźnik świeci po włączeniu funkcji FOLLOW ME.

Wskaźnik funkcji SLEEP
Świeci po naciśnięciu przycisku Sleep. Naciśnij ponownie, aby wyłączyć.

Jak używać przycisków

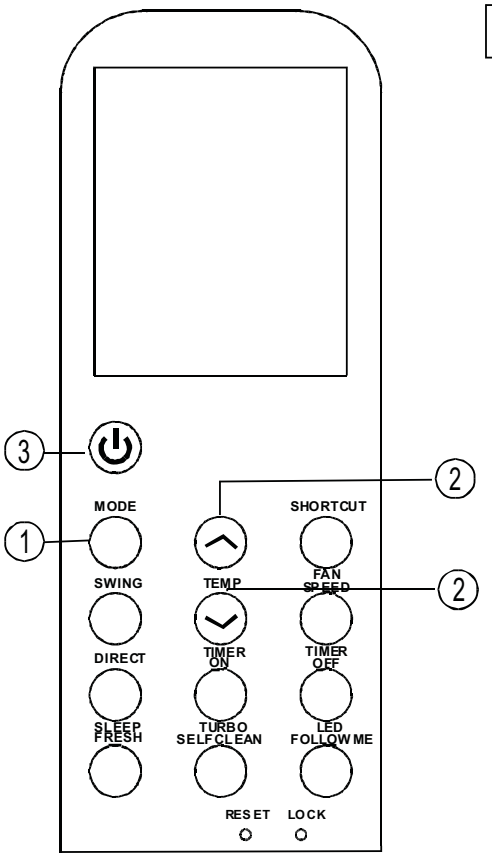

Tryb auto

Upewnij się, że urządzenie jest podłączone do zasilania i że napięcie jest odpowiednie.

1. Naciśnij przycisk MODE, aby wybrać tryb auto.
2. Naciśnij przyciski GÓRA/DÓŁ, aby wybrać żądaną temperaturę w zakresie 17°C(62°F) ~ 30°C(86°F) zwiększając lub zmniejszając o 1°C/1°F.
3. Naciśnij przycisk ON/OFF, aby włączyć urządzenie.

Uwaga:

1. W trybie AUTO, klimatyzator sam dobierze tryb Chłodzenia, Wentylatora lub Grzania poprzez wykrycie różnicy temperatury pomieszczenia, a temperaturą ustawioną na pilocie.
2. W trybie AUTO nie można zmienić prędkości wentylatora. Jest ona kontrolowana automatycznie.
3. Jeśli tryb AUTO nie jest komfortowy dla Ciebie. Żądany tryb możesz wybrać ręcznie.

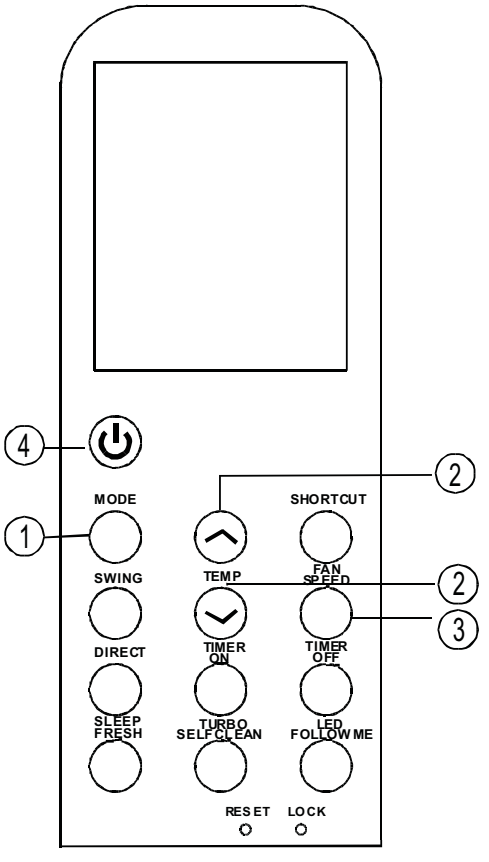

Tryb Chłodzenia / Grzania / Wentylatora

Upewnij się, że urządzenie jest podłączone do zasilania i że napięcie jest odpowiednie.

1. Naciśnij przycisk MODE, aby wybrać tryb Grzania, Chłodzenia lub Wentylator.
2. Naciśnij przyciski GÓRA/DÓŁ, aby wybrać żądaną temperaturę w zakresie 17°C(62°F) ~ 30°C(86°F) zwiększając lub zmiejszając o 1°C/1°F.
3. Naciśnij przycisk FAN, aby wybrać żądaną prędkość wentylatora z 4 możliwości - Auto, Niska, Średnia lub Wysoka.
4. Naciśnij przycisk ON/OFF, aby włączyć urządzenie.

Uwaga:

W trybie Wentylatora, ustawiona temperatura nie jest wyświetlana na pilocie bezprzewodowym i nie możesz zmienić temperatury na inną. W tym przypadku tylko punkty 1, 3 i 4 mogą zostać wybrane.

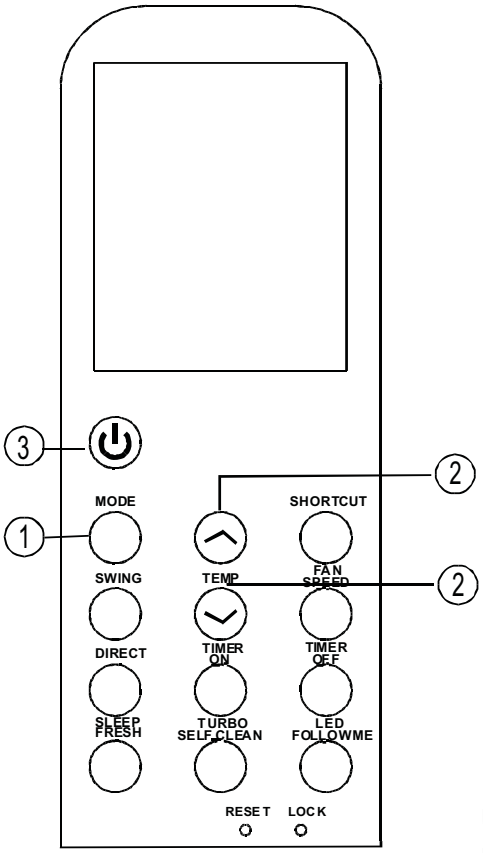

Tryb osuszania

Upewnij się, że urządzenie jest podłączone do zasilania i że napięcie jest odpowiednie.

1. Naciśnij przycisk MODE, aby wybrać tryb Osuszania.
2. Naciśnij przyciski GÓRA/DÓŁ, aby wybrać żądaną temperaturę w zakresie 17°C(62°F) ~ 30°C(86°F) zwiększając lub zmniejszając o 1°C/1°F.
3. Naciśnij przycisk ON/OFF, aby włączyć urządzenie.

Uwaga:

W trybie Osuszania, nie można ustawić prędkości wentylatora Zostaje ona automatycznie ustawiona na niską.

Dostosowanie kierunku nawiewu

Użyj przycisku SWING, aby włączyć automatyczne falowanie żaluzji lub żeby zatrzymać żaluzję w żądanej pozycji.

1. Po naciśnięciu przycisku SWING można zmienić ustawienie kierunku strumienia powietrza. Każde naciśnięcie przycisku powoduje zmienę kąta nachylenia żaluzji o 6°. Stale naciskaj przycisk, aby ustawić żądany kierunek powietrza.

2. Po naciśnięciu przycisku i przytrzymaniu na min. 2 sekundy automatyczny ruch żaluzji zostaje włączony. Pozioma żaluzja klimatyzatora będzie automatycznie falować. Naciśnij ponownie przycisk, aby zatrzymać.

Uwaga: Gdy kierunek nawiewu lub ruch żaluzji wpływa na wydajność chłodniczą lub grzewczą klimatyzatora, urządzenie automatycznie zmieni kierunek nawiewu (w górę lub w dół).

Funkcja TIMERA

Naciśnięcie przycisku TIMER ON włącza funkcję automatycznego startu jednostki, natomiast przycisku TIMER OFF automatycznego wyłączenia jednostki.

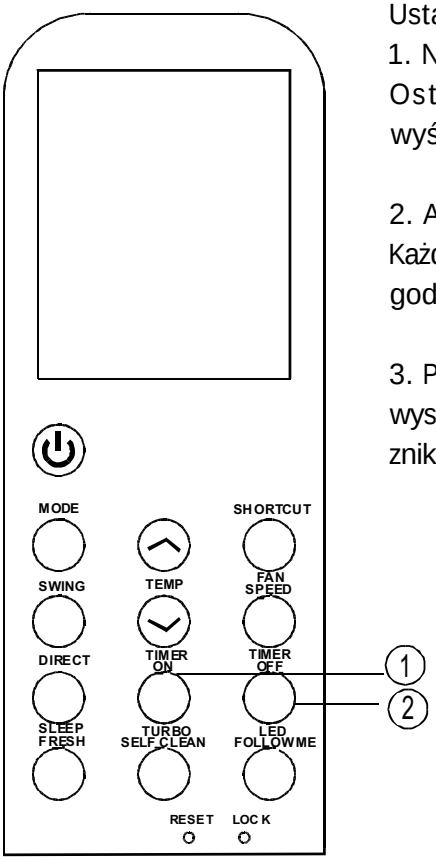

Ustawienie funkcji automatycznego włączenia:

1. Naciśnij przycisk TIMER ON. Zaświeci się wskaźnik TIMER ON. Ostatnie ustawienia funkcji oraz ikona "h" pojawi się na wyświetlaczu. Teraz możliwe jest ustawienie wartości timera.

2. Aby ustawić wartość timera naciskaj przycisk TIMER ON. Każde naciśnięcie zwiększy wartość timera o 30min w przedziale 0 - 12 godzin oraz o 1 godzine w przedziale 12 - 24 godziny.

3. Po ustawieniu wartości timera, nastąpi sekundowa przerwa na wysłanie sygnału do urządzenia. Następnie po kolejnych 3 sekundach zniknie ikona "h" i zostanie wyświetlona temeratura na wyświetlaczu.

Ustawienie funkcji automatycznego wyłączenia:

1. Naciśnij przycisk TIMER OFF. Zaświeci się wskaźnik TIMER OFF. Ostatnie ustawienia funkcji oraz ikona "h" pojawi się na wyświetlaczu. Teraz możliwe jest ustawienie wartości timera.

2. Aby ustawić wartość timera naciskaj przycisk TIMER OFF. Każde naciśnięcie zwiększy wartość timera o 30min w przedziale 0 - 12 godzin oraz o 1 godzine w przedziale 12 - 24 godziny.

3. Po ustawieniu wartości timera, nastąpi sekundowa przerwa na wysłanie sygnału do urządzenia. Następnie po kolejnych 3 sekundach zniknie ikona "h" i zostanie wyświetlona temeratura na wyświetlaczu.

⚠ UWAGA

- Gdy wybierzesz funkcję TIMERA, pilot bezprzewodowy automatycznie wyśle sygnał do urządzenia z ustawionym czasem.
  W związku z tym, trzymaj pilot w miejscu, skąd sygnał będzie mógł zostać wysłany poprawnie.
- Funkcja TIMER może zostać ustawiona dla następujących wartości:
  0.5, 1.0, 1.5, 2.0, 2.5, 3.0, 3.5, 4.0, 4.5, 5.0, 5.5, 6.0, 6.5, 7.0, 7.5, 8.0
  8.5, 9.0, 9.5, 10, 11, 12, 13, 14, 15, 16, 17, 18, 19, 20, 21, 22, 23 i 24

Przykład trybu TIMER

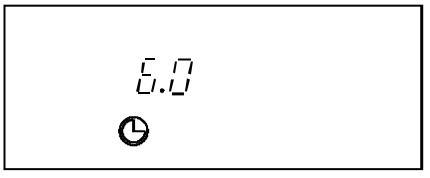

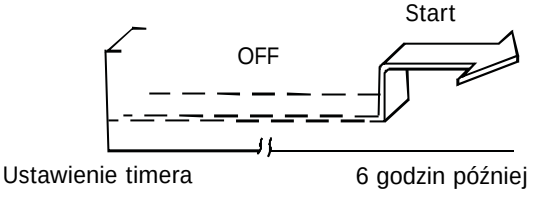

TIMER ON
(funkcja automatycznego włączenia)
Funkcja TIMER ON jest używana, gdy chcesz automatycznie włączyć urządzenie przed powrotem do domu. Klimatyzator automatycznie rozpocznie pracę w ustawionym czasie.

Przykład:
Aby włączyć klimatyzator za 6 godzin:

1. Naciśnij przycisk TIMER ON. Ostatnie ustawienie funkcji automatycznego włączenia zostanie pokazane na wyświetlaczu.
2. Naciśnij przycisk TIMER ON, aż do pojawienia się wartości 6.0 na pilocie.
3. Odczekaj, aż wyświetlacz pokaże temperaturę (ok. 3 sekundy). Funkcja została aktywowana.

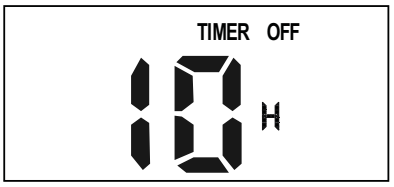

TIMER ON
(funkcja automatycznego wyłączenia)
Funkcja TIMER OFF jest używana, gdy chcesz, aby urządzenie automatycznie się wyłączyło po pójściu spać. Klimatyzator automatycznie zakończy pracę w ustawionym czasie.

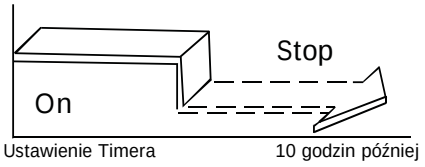

Przykład:
Aby wyłączyć klimatyzator za 10 godzin:

1. Naciśnij przycisk TIMER OFF. Ostatnie ustawienie funkcji timera zostanie pokazane na wyświetlaczu.
2. Naciśnij przycisk TIMER OFF, aż do pojawienia się wartości 10.0 na pilocie.
3. Odczekaj, aż wyświetlacz pokaże temperaturę (ok. 3 sekundy). Funkcja została aktywowana.

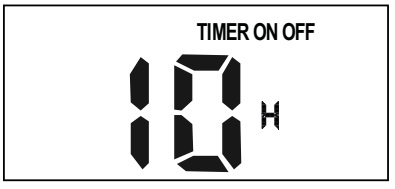

TRYB MIESZANY
(ustawienie włączenie i wyłączenia urządzenia równocześnie)
TIMER OFF → TIMER ON
(ON → STOP → START)

Funkcja ta jest używana, gdy chcesz, aby klimatyzator automatycznie zakończył pracę po pójściu spać i włączył się rano lub po powrocie do domu.

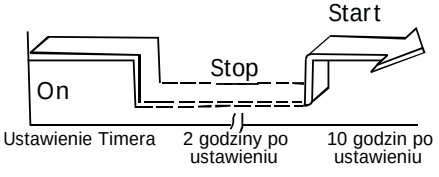

Przykład:
Zatrzymanie klimatyzatora po 2 godzinach od ustawienia oraz ponowne uruchomienie po 10.

1. Naciśnij przycisk TIMER OFF.
2. Naciśnij przycisk TIMER OFF ponownie, aż do pojawiania się wartości 2.0 na wyświetlaczu.
3. Naciśnij przycisk TIMER ON.
4. Naciśnij przycisk TIMER ON ponownie, aż do pojawiania się wartości 10 na wyświetlaczu.
5. Poczekaj, aż na wyświetlaczu zostanie wyświetlona temperatura.

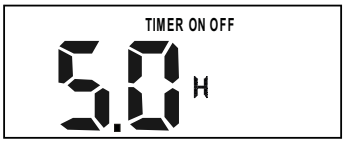

TIMER ON → TIMER OFF
(OFF → START → STOP)

Funkcja ta jest używana, gdy chesz, aby klimatyzator automatycznie rozpoczął pracę przed wstaniem z łóżka i wyłączeniem po wyjściu z domu.

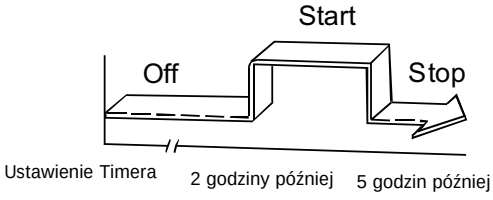

Przykład:

Uruchomienie klimatyzatora po 2 godzinach od ustawienia oraz zatrzymanie po 5 godzinach.

1. Naciśnij przycisk TIMER ON.
2. Naciśnij przycisk TIMER ON ponownie, aż do pojawiania się wartości 2.0 na wyświetlaczu.
3. Naciśnij przycisk TIMER OFF.
4. Naciśnij przycisk TIMER OFF ponownie, aż do pojawiania się wartości 5 na wyświetlaczu.
5. Poczekaj, aż na wyświetlaczu zostanie wyświetlona temperatura.

Funkcja SLEEP/FRESH

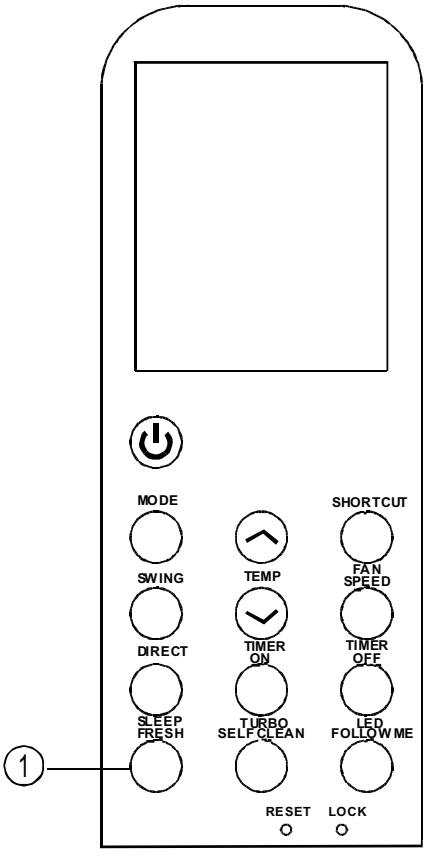

- Naciśnij przycisk na mniej niż 2 sekundy, aby aktywować funkcję SLEEP. Przytrzymanie na dłużej niż 2 sekundy aktywuje funkcję FRESH.

- Funkcja SLEEP pozwala jednostce na automatyczne zwiększanie (tryb chłodzenia) lub zmniejszanie (tryb grzania) temperatury o 1℃ przez pierwsze 2 godziny. Temperatura utrzymuje się przez 5 godzin, a następnie jednostka się wyłącza. Funkcja pomaga utrzymać najbardziej komfortową temperaturę oraz oszczędzić energię.

  UWAGA: Funkcja SLEEP jest dostępna tylko w trybie Chłodzenia, Grzania i Auto.

- Gdy funkcja FRESH jest włączona Jonizator zostanie włączony i pomoże usuwać pyłki i kurze z powietrza.

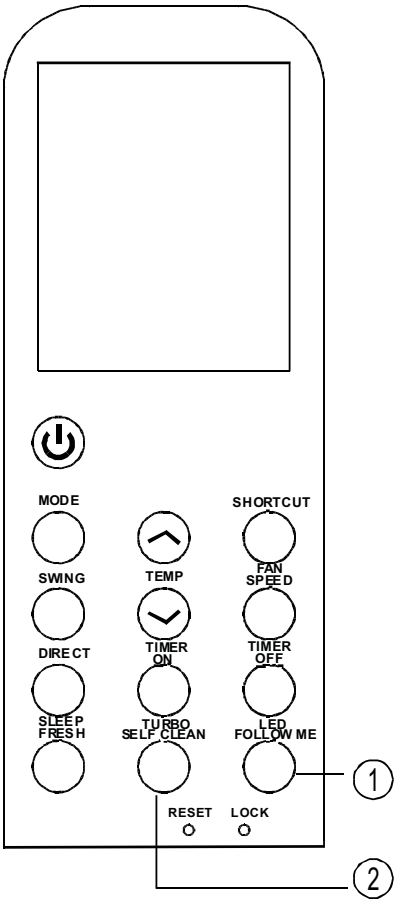

Funkcja LED/FOLLOW ME

- Przytrzymanie przycisku na mniej niż 2 sekundy włączy funkcję LED. Przytrzymanie na więcej niż niż 2 sekundy aktywuje funkcję FOLLOW ME.
- Gdy funkcja Follow Me jest włączona wyświetlacz pilota bezprzewodowego pokazuje temperaturę w jego pobliżu. Pilot wysyła sygnał do klimatyzatora klimatyzatora co każde 3 minuty, aż do naciśnięcia naciśnięcia przycicksku Follow Me.
- Funkcja Follow Me jest niedostępna w trybie osuszania osuszania i wentylatora.
- Zmiana trybu pracy lub wyłączenie jednostki automatycznie anuluje funkcję Follow Me.

Funkcja TURBO/SELF CLEANING

- Przytrzymanie przycisku na mniej niż 2 sekundy włączy funkcję TURBO. Przytrzymanie na więcej niż 2 sekundy włączy funkcję SELF CLEAN.
- Funkcja pozwala na osiąganie żądanej temperatury w jak najkrótszym czasie. Po naciśnięciu przycisku w trybie chłodzenia jednostka zacznie dmuchać zimnym powietrzem dzięki bardzo wysokiej prędkości Po naciśnięciu przycisku w trybie grzania, grzałka PTC włączy się oraz pomoże szybciej osiągnąć żądaną temperaturę.
- W funkcji Self Cleaning klimatyzator automaczynie wyczyści,wysuszy parownik oraz zachowa go swieżym do dalszej pracy.

www.VIVAX.com